MS ALINA

Ihr Schiff:
4 Passagierdecks • Restaurant (eine Tischzeit) über 3 Ebenen (mittlerer Buffet-Bereich nur über 6 Stufen erreichbar) • Lichtdurchflutete Panorama-Lounge mit Bar • Komfortable Lido-Bar am Heck mit Bistro, Barbecue-Restaurant und Außenterrasse • Atrium-Lobby über 2 Decks mit Rezeption, Boutique und Ausflugsbüro • Lift • Internetecke, Leseecke mit Bücherschrank • Sauna, Dampfbad • Kl. Fitnessbereich • Wäschereiservice • Großflächiges Sonnendeck mit kl. Pool, Shuffleboard, 4-Loch-Minigolf, Liegestühlen, Sitzgruppen und Schattenplätzen sowie Barservice • Fahrradverleih • Aussichtsterrasse am Bug • WLAN (kostenpflichtig), je nach Fahrgebiet kann es ggf. zu Ausfällen/Störungen kommen.

Ihre Kabine:
Alle Kabinen liegen außen, sind komfortabel und elegant eingerichtet. Alle Kabinen auf dem Orion- und Saturndeck mit französischem Balkon, auf dem Neptundeck mit kleinen Fenstern (nicht zu öffnen) • Dusche/ WC, Fön, individuell regulierbare Klimaanlage, SAT-TV (Flachbildschirm), Radio, Minibar, Safe, Telefon, kleine Tageszeitung • Stromspannung 230 V Wechselstrom • Die Betten lassen sich wahlweise als Doppel- oder Einzelbetten stellen.

Bordleben:
Gemütliche ungezwungene Atmosphäre • Legere Kleidung, zum Kapitänsabend kleiden sich unsere Gäste gerne etwas eleganter (keine Abendgarderobe) • Bordsprache Deutsch • Bordwährung EURO, Girocard sowie Kreditkarten VISA/MasterCard werden akzeptiert • Erfahrene Phoenix-Kreuzfahrtleitung.

Verpflegung:
Vollpension • Reichhaltiges Frühstücksbuffet • Mehrgängiges Mittag- und Abendessen • Nachmittagskaffee/Tee und Gebäck • Mitternachtssnack • Spezialitäten-Restaurant am Heck • An Flusstagen 11-Uhr-Bouillion • Gehobene europäische Küche mit regionalen und saisonalen Spezialitäten.

Unterhaltung:
Themenabende • Tanz- oder Live-Musik • Leseecke • Brett- und Kartenspiele • Bordspiele, Quizabende • Folklore-/musikalische Darbietungen (je nach Reiseroute) • Während der Übernachtungsstopps geht Ihr Schiff meistens in einem Ort vor Anker, der zum Abendspaziergang einlädt.

Rauchen an Bord:
Wir bitten um Verständnis, dass Rauchen auf unseren Flussschiffen nur in den gekennzeichneten und festgelegten Bereichen auf den Außendecks gestattet ist. Wir folgen damit den nationalen sowie internationalen Bestrebungen und der gültigen Gesetzgebung zum Schutz der Nichtraucher. Auch in Ländern, in denen zum Zeitpunkt der Drucklegung das Rauchen noch nicht eingeschränkt ist, ist das Rauchen von Zigaretten, Zigarren und Pfeifen nur in den gekennzeichneten Bereichen auf den Außendecks gestattet.

Ausflüge:
Die organisierten Landausflüge können ca. 2 Monate vor Abreise vorab online unter www.Phoenix-Reisen.com, "Mein Phoenix" oder nach Verfügbarkeit zu Beginn Ihrer Reise an Bord gebucht werden. Die Zahlung erfolgt an Bord.

Willkommen an Bord, genießen Sie Ihren Urlaub.

Deckplan

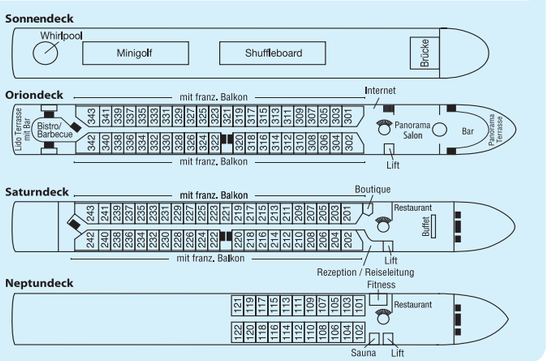

Das ist alles inklusive

- Schiffsreise, Ein- und Ausschiffungsgebühren, sämtliche Hafen- und Schleusengebühren.
- Vollpension.
- Willkommenscocktail, Begrüßungsdrink.
- Kapitäns-Empfang und Captain's Dinner mit festlichem Menü.
- Benutzung der Schiffseinrichtungen wie Fitnessbereich, Sauna, Dampfbad, Sonnenliegen, Leseecke, Karten- und Brettspiele u.v.m.
- Animationsprogramme, regionale Künstlerauftritte an Bord, Folklore, Bingo, Diskussionsrunden sowie Bordveranstaltungen je nach Reiseroute.
- Betreuung durch eine erfahrene deutschsprechende Phoenix-Kreuzfahrtleitung.
- Kleine Tageszeitung.
- Phoenix-Rucksack.
- Speziell für Ihre Reise zusammengestellte Reiseführer bzw. Länderinformationen erhalten Sie mit den Reisedokumenten.
- Audio-Systeme bei Ausflugsteilnahme.

Technische Daten

Länge:	135 m
Breite:	11,40 m
Tiefgang:	1,60 m
Reederei:	Scylla AG, Basel
Hotelbetrieb:	sea chefs
Flagge:	Schweiz
Passagierzahl:	216
Schiffscrew:	42
Decks:	4
Kabinengröße:	14 m² (Zweibettkabinen) 16 m² (de Luxe-Kabinen)

Alle technischen Daten sind ca. Angaben.

Geburtstags-Geschenk
Wenn Sie 2019 einen runden Geburtstag feiern, oder auf der gebuchten Reise ein neues Lebensjahr beginnen, erhalten Sie eine Reisepreisreduzierung von € 150.
Für dieses Geburtstags-Angebot (gültig nur für Vollzahler) haben wir ein limitiertes Kabinenkontingent reserviert.

COLUMBUS REISEN
Medienreisen Service Center
COLUMBUS Reisen GmbH
Bredeneyer Straße 2a
45133 Essen
Tel. 0201/84 101 84
Fax 0201/84 101 80
info@columbus-essen.de
www.columbus-essen.de

Holland und Flandern

Termine von
April 2019 bis September 2019

WAZ NRZ WR WP IKZ WÜNSCHEN SCHÖNE FERIEN

MS *Alina*

Ein Schiff zum Wohlfühlen – zum günstigen Preis

Holland und Flandern

Köln – Amsterdam – Antwerpen – Köln

• Zu unseren Nachbarn in Holland und Belgien
• Amsterdam – Weltstadt mit Charme
• Die Heimat Rubens und van Dijks in Antwerpen und Brüssel entdecken

Kanäle, Flüsse und Meeresarme durchziehen Holland und Belgien und führen Sie zu malerischen Städtchen und pulsierenden Hafenstädten wie Amsterdam, Rotterdam und Antwerpen. Rund um die eingedämmte ehemalige Zuidersee besuchen Sie das Fischerdorf Medemblik und können noch die alten Trachten bewundern. Im malerischen Hansestädtchen Hoorn erleben Sie auf einem Rundgang die typische Atmosphäre in der Zuidersee-Stadt aus dem

"goldenen Jahrhundert". Die lange Liegezeit in Amsterdam ist die beste Möglichkeit, die Amstel-Metropole und das Umland kennenzulernen. Besuchen Sie das schöne Brüssel auf einem Ausflug und erleben Sie den imposanten Grande Place. Romantisch und bezaubernd, eine Stadt wie im Bilderbuch, ist Brügge. Über Schelde und die Waal nimmt Ihr Schiff Kurs auf den Rhein, und nach einer erholsamen Nacht an Bord geht Ihre Reise in Köln zu Ende.

ALI 373: 30.03.-06.04.2019 (7 Tage)
ALI 378: 04.05.-11.05.2019 (7 Tage)
ALI 385: 22.06.-29.06.2019 (7 Tage)
ALI 388: 13.07.-20.07.2019 (7 Tage)
ALI 391: 03.08.-10.08.2019 (7 Tage)
ALI 398: 21.09.-28.09.2019 (7 Tage)

2019	Stationen/Flusspassagen	An	Ab	Ausflugsangebot
Sa.:	Köln, Einschiffung ab 14:30 Uhr			
	Köln	–	15:30	
So.:	Fahrt auf dem Niederrhein	–	–	
	Amsterdam (Niederlande)	09:30	24:00	Grachtenfahrt 25,- Keukenhof 46,-* Panoramafahrt mit Riekermolen-Windmühle 26,-* Amsterdam bei Nacht 36,- 360° Amsterdam 42,-
Mo.:	Fahrt über das Ijsselmeer	–	–	
	Medemblik	08:30	10:30	Stadtrundgang 18,-
	Hoorn	16:30	22:00	Stadtrundgang 18,-
Di.:	Rotterdam	10:00	19:30	Stadt- und Hafenrundfahrt 39,- Delft und Den Haag 39,-
Mi.:	Gent-Außenhafen (Belgien)	09:30	20:00	Stadtbesichtigung 33,- Brügge 43,-
Do.:	Antwerpen	06:00	17:00	Stadtbesichtigung 35,- Brüssel 44,-
Fr.:	Nijmegen (Niederlande)	09:00	15:00	Stadtrundgang 18,- Rundfahrt mit dem "Zonnetrein" 18,-
	Fahrt auf Waal und Rhein	–	–	
Sa.:	Köln	09:00	–	
	Ausschiffung bis ca. 10:00 Uhr			

Alle Ausflugspreise sind ca. Preise in EURO.

* Auf den Reisen ALI 373 und ALI 378 wird anstelle von Panoramafahrt Riekermolen-Windmühle der Ausflug zum Keukenhof angeboten.

Im Reisepreis eingeschlossen:

- Flussreise in der gewählten Kabinenkategorie
- Vollpension an Bord, beginnend mit dem Abendessen des ersten Tages und endend mit dem Frühstück am letzten Tag
- Willkommenscocktail
- Benutzung der Bordeinrichtungen und Liegestühle
- Ein- und Ausschiffungsgebühren, Hafentaxen
- Betreuung durch eine erfahrene, deutschsprachige Phoenix-Reiseleitung
- Reiseführer bzw. Länderinformationen

Ihre Sonderleistungen von der FUNKE Mediengruppe:

- Bustransfer von Duisburg, Essen, Bochum, Dortmund und Hagen nach Köln und zurück.

Nicht eingeschlossen:

- Ausgaben des persönlichen Bedarfs, wie Wäscherei, Telefon
- Ausflugsprogramme
- Trinkgelder nicht obligatorisch, jedoch bei gutem Service willkommen und international üblich.
- Reiseversicherungen, wie z.B. Kranken-, Unfall- und Reiserücktrittskostenversicherung. Bitte lassen Sie sich bei Buchung beraten.

Preise

7 Tage inkl. Vollpension, je Person in EURO

Kat.	Kabinen	Deck	ALI 373	restl. Termine
A	Dreibett	Saturndeck (franz. Balkon)	799,-	899,-
B	Zweibett1)	Neptundeck	899,-	999,-
C	Zweibett	Neptundeck	999,-	1.099,-
DG	Zweibett	✤ (franz. Balkon)	1.099,-	1.199,-
D	Zweibett	Saturndeck (franz. Balkon)	1.199,-	1.299,-
E	Zweibett	Oriondeck (franz. Balkon) SILBER	1.299,-	1.399,-
F	Zweibett de Luxe	Saturndeck (franz. Balkon) GOLD	1.499,-	1.599,-
G	Zweibett de Luxe 3)	Oriondeck (franz. Balkon) GOLD	1.599,-	1.699,-
H	Einzel 2)	Neptundeck	1.299,-	1.499,-
I	Einzel 2)	Saturndeck (franz. Balkon)	1.599,-	1.799,-

Alle Kabinen liegen außen und sind mit DU/WC, TV, Radio, Minibar, Safe ausgestattet, auf dem Saturn- und Oriondeck mit französischem Balkon.
1) achtern · 2) Zweibett zur Alleinbenutzung · 3) Zusatzbett auf Anfrage (Preis Kat. A)

✤ **Glückskabine Kat. DG:** Wenn Sie uns die Kabinenwahl überlassen, sparen Sie Geld. Die Unterbringung erfolgt in einer **preislich** höheren Zweibettkabine.

SILBER Bei Buchung einer Kabine der Kategorie E erwartet Sie der Phoenix-Silber-Service. Sie erhalten 1 Flasche Sekt, Begrüßungsüberraschung und Pralinen.

GOLD Bei Buchung einer Kabine der Kategorien F, G erwartet Sie der Phoenix-Gold-Service. Sie erhalten 1 Flasche Champagner, Begrüßungsüberraschung, Pralinen, 2 Ferngläser zur Benutzung, ein spezielles Kosmetik-Set und Kapitänsempfang.

Reisedokumente für deutsche Staatsbürger:

Deutsche Staatsbürger benötigen einen gültigen Personalausweis oder Reisepass.

Impfbestimmungen für deutsche Staatsbürger:

Keine Impfungen vorgeschrieben.

Gesundheitsrisiken:

Der Reisende sollte sich ärztlichen Rat zu Gesundheitsrisiken einholen. Diese Reise kann u.U. für Gäste mit eingeschränkter Mobilität in Teilen nur bedingt geeignet sein.

Ausflüge online buchbar:

Die Ausflüge sind ca. 2 Monate vorher ausschließlich im Internet online buchbar: www.PhoenixReisen.com, unter "Mein Phoenix".

Reise- und Geschäftsbedingungen:

Es gelten die allgemeinen Reise-und Geschäftsbedingungen von Phoenix Reisen sowie die Unterrichtung der Gäste einer Pauschalreise gemäß EU Richtlinie EU 2015/2302.

Sicherungsschein:

Den Sicherungsschein erhalten Sie mit der Reisebestätigung.

Veranstalter der Reise: Phoenix Reisen GmbH, Pfälzer Str. 14, 53111 Bonn